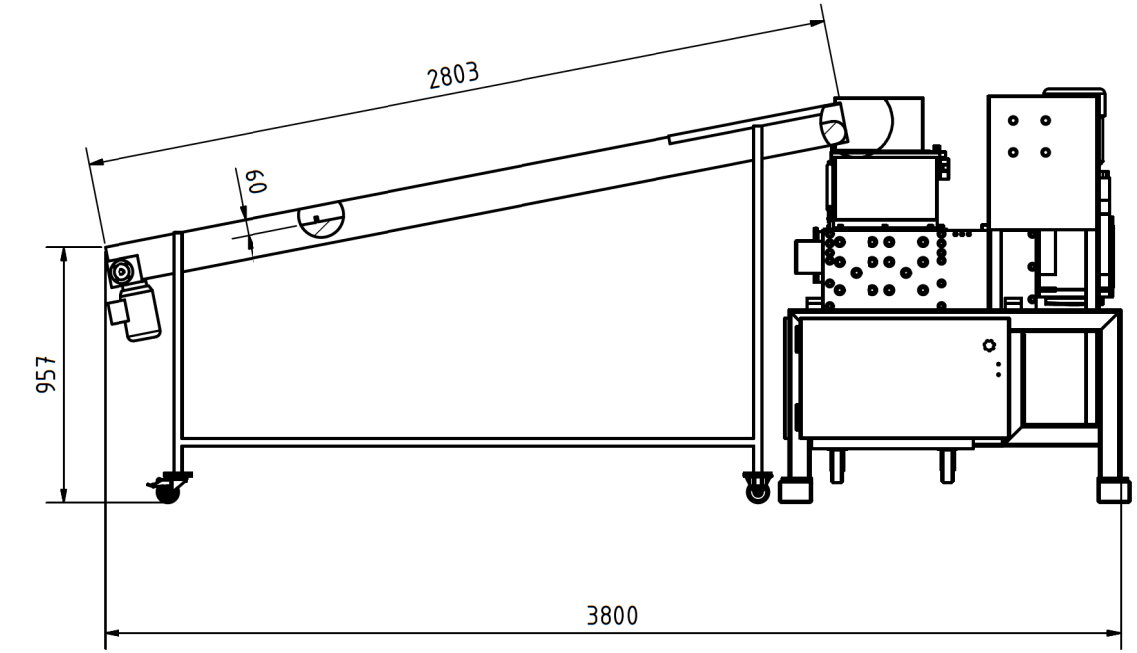

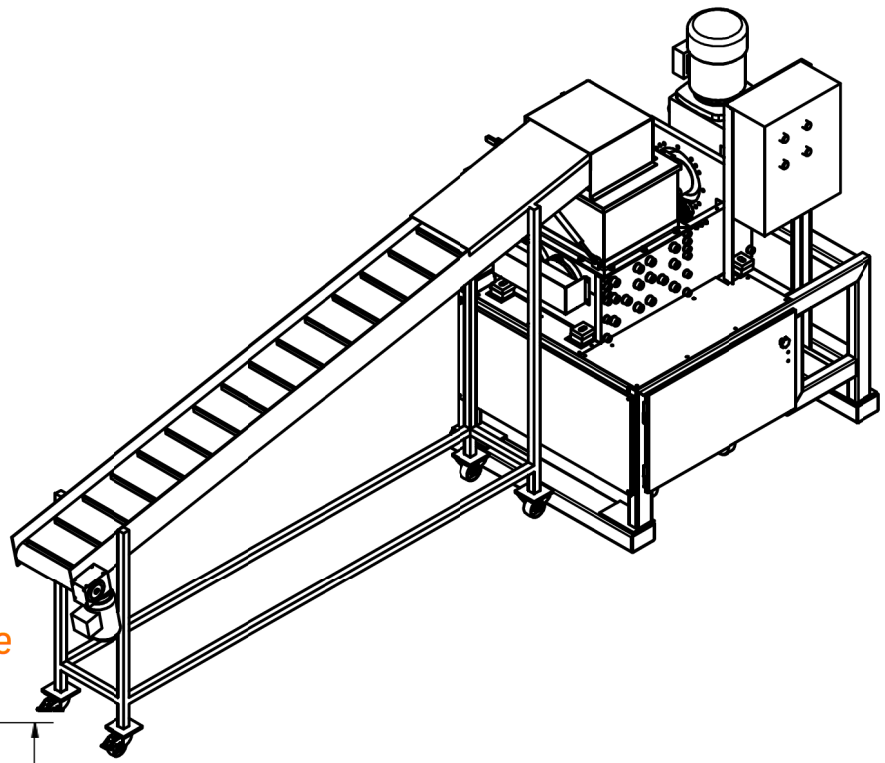

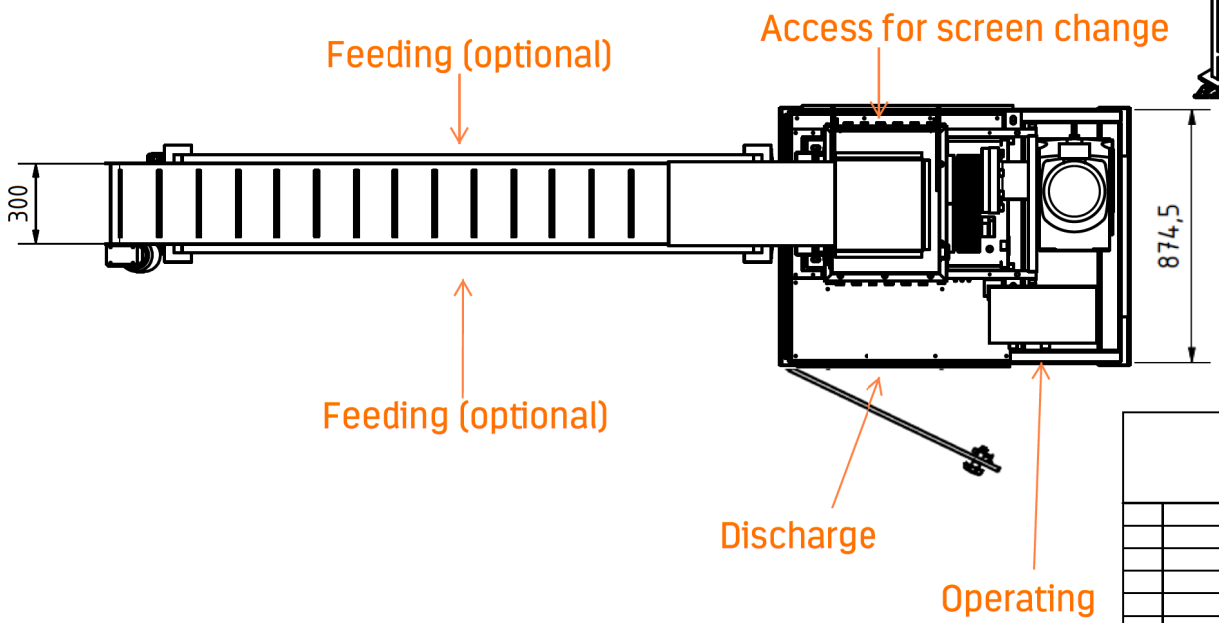

				Freimaßtoleranz: DIN 7168 m		Oberfläche	Maßstab: 1:20 / Position: / Menge:
							Lateral feed conveyor
					Datum	Name	
				Bearb.	28.04.2016	Fuchs	JBF HD 38/50
				Gepr.			130L Container
				Norm			
				Ersatz für:			080-004-001-02m2429-kpl
				Ersetzt durch:			Blatt
Zust.	Änderungen	Datum	Name	Dateiname: M:\Maschinenprojekte\JBF\Zerkleinerungsmaschinen\Zeichnungen\Anlagen\38-50 HD\2429\080-004-001-02m2429-kpl.iam			B

Für diese Zeichnung behalten wir uns nach DIN 34 alle Rechte vor